令和4年度　栃木県中学校総合体育大会　バレーボール競技　男子の部　】

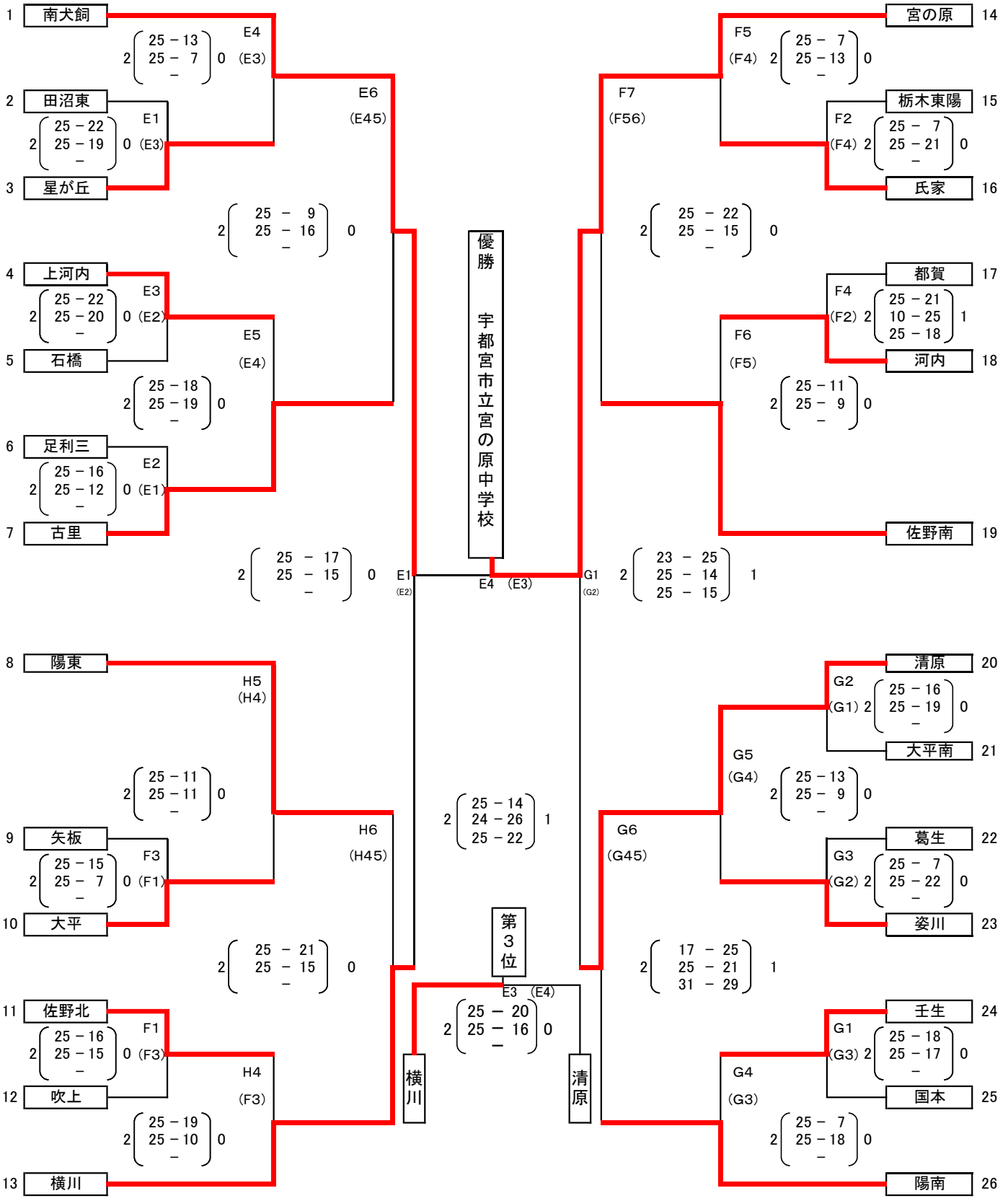

※26日コート主任	
E	古里
F	佐野南
G	清原
H	陽東

※27日コート主任	
E	
F	
G	
H	

※会場準備	
E	役員、顧問、全員で行う。
F	
G	
H	サブ12～19時　〃

26日(火)清原体育館　開場8:00
ベスト4まで

27日(水)清原体育館　開場8:00
準決勝・3位決定戦・決勝　5位決定戦

7月26日　清原体育館
役員監督打合7:40　役員入場8:00
開場8:00　第1試合9:00　第2試合10:00
第3試合11:00

12:00～サブコート使用(Hコート)

7月27日(水)清原体育館
開場　役員入場8:00　　役員監督打合7:50
第1試合9:20　第2試合10:40
第3試合13:20　第4試合　14:40

北 | E | F | G | 通路 | H 12～19時まで
清原体育館

http://www.tvolley.net